# BIOLOŠKI PROČISTAČ II. STUPNJA PROČIŠĆAVANJA
# ACO BIAKTIV PMB 55 ES
## HIDRAULIČKO OPTEREĆENJE 8,25 m3/d
## napajanje: 400 V,1,5 kW, 50 Hz, IP 44, 5x2,5mm2,16 A
## ZA DUBINU ULJEVNE CIJEVI T = 75 - 100 cm

Za ugradnju u zelenu površinu.
Sve mjere prekontrolirati u naravi (na gradilištu) prije same montaže.
Za dubinu ugradnje veću od 100 cm izvodi se rasteretna ploča.

PRESJEK

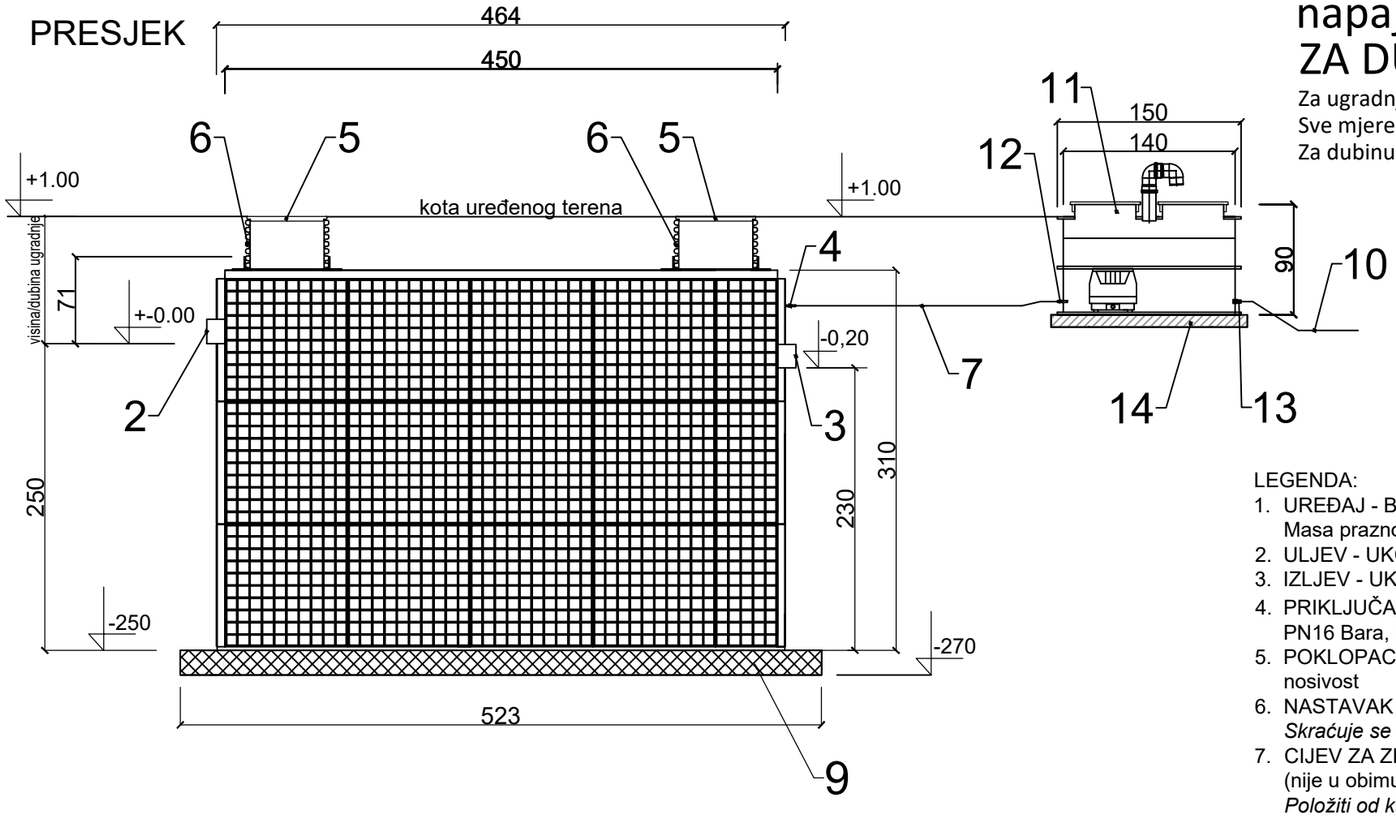


TLOCRT

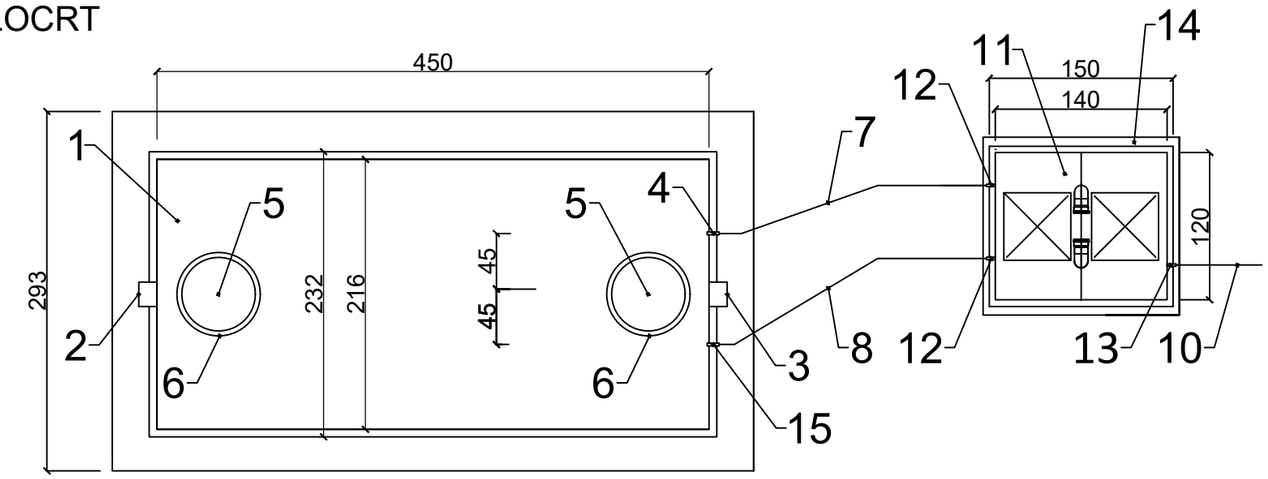


LEGENDA:

1. UREĐAJ - Biaktiv PMB 55 ES
   Masa praznog uređaja: 1550 kg.
2. ULJEV - UKC DN/OD 160
3. IZLJEV - UKC DN/OD 160
4. PRIKLJUČAK UREĐAJA ZA ZRAK - PE100 DN/OD40 PN16 Bara, SDR 11
5. POKLOPAC za ugradnju u zelenu površinu - pješačka nosivost
6. NASTAVAK OKNA iz korugirane cijevi
   *Skraćuje se prema koti uređenog terena.*
7. CIJEV ZA ZRAK - PE100 DN/OD40, SDR11, PN16 (nije u obimu isporuke uređaja)
   *Položiti od kutije puhala do uređaja (max. duljina 10 m!!).*
8. CIJEV ZA ZRAK - PE 100, DN/OD 20, SDR11, PN 16 Bara (nije u obimu isporuke uređaja)
9. NOSIVA PLOČA UREĐAJA
10. NAPAJANJE - 400V, 1,5W, 50Hz, IP 44, 5x2,5mm2, 16A, *Dovesti do kutije puhala.*
11. KUTIJA ZA PUHALO 150x120x90
12. PRIKLJUČAK CIJEVI ZA ZRAK PE 100,SDR 11
13. UVODNICA KABELA NAPAJANJA - M16, 5x2,5mm2
14. NOSIVA PLOČA KUTIJE ZA PUHALO
15. PRIKLJUČAK UREĐAJA ZA ZRAK PE100,SDR11, DN/OD 20,PN16 Bara (MAMUT PUMPA)

| | | | |
|---|---|---|---|
| Materijal / Material: | PP | List br. / Sheet nr: | |
| | Ime / Name: | Datum / Date: | Mjerilo / Scale: 1:50 |
| Crtao / Drawn: | Saša Dozet | 21.10.2024. | |
| Nacrt br. / Drawing nr: 10.009 | Projekt / Project: | | |
| | Ugradnja / Installation condition: Izvedba za ugradnju u zelenu površinu. | | |


ACO građevinski elementi d.o.o.
Savska cesta 103A
10360 Sesvete
tel: 01 2700 140
www.aco.hr
podrska@aco.hr
prodaja@aco.hr


Opis / Description:
BIAKTIV PMB 55 za T=75 - 100 cm
Biološki pročistač II. stupnja pročišćavanja sa recirkulacijom aktivnog mulja